RADIO

Caractéristiques

Dimensions : compartiment 1 DIN avec panneau frontal 2 DIN.

Modules inclus :

- Radio

- Lecteur CD Audio + CD - ROM MP3

- Ecran graphique LCD

- Gestion du chargeur de CD externe (le cas échéant).

- Raccordement avec la centrale Bluetooth pour reproduction de fichiers musicaux (MP3).

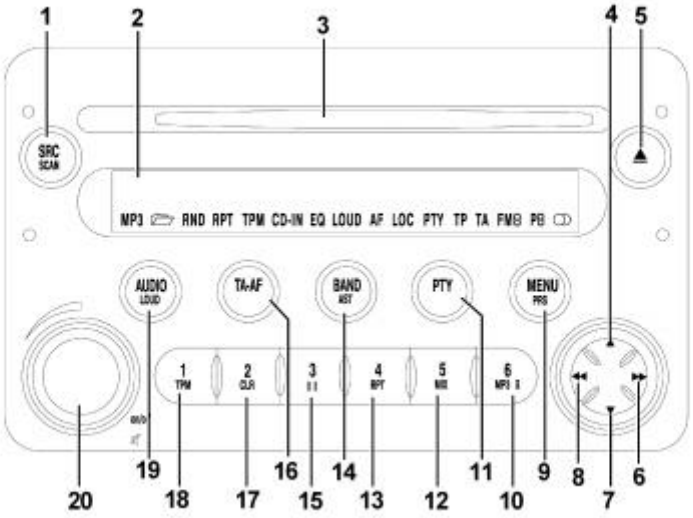

L''illustration suivante représente les types d''affichages des différentes fonctions de la radio CD avec MP3 à l''écran :

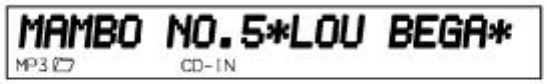





Caracteristiques techniques

Voici la liste des caractéristiques techniques :

CARACTERISTIQUES GENERALES :

- puissance audio musicale : 4x35W

- équaliseur graphique à 5 bandes

- menu très simple d''emploi pour gérer les réglages de la radio et les éventuelles interfaces externes (chargeur de CD)

- contrôle à distance à partir du volant

- possibilité d''interface avec un chargeur de CD externe

- contrôle du volume en fonction de la vitesse (via le réseau CAN)

- possibilité d''activer certaines commandes via le module de reconnaissance vocale.

CARACTERISTIQUES DE LA RADIO :

- RDS

- RDS - TMC (Traffic Message Channel-canal des infos sur la circulation).

- EON (Enhanced Other Network, autre réseau plus performant)

- TA (Traffic Announcements, bulletins de circulation)

- réglage sur les bandes : USW (FM); MW; LW

- possibilités de mémorisation :

- 24 stations FM (dont 6 mémorisables avec l''autostore sur la bande AMST)

- 6 stations MW;

- 6 stations LW;

- 6 stations mémorisables avec la fonction Autostore sur la bande AMST

- 2 modes de balayage (Scan), à savoir, écoute d''une station et passage automatique à la suivante :

- balayage sur la bande de fréquence utilisée;

- balayage des stations mémorisées.

- possibilité de choix des programmes avec la fonction PTY (uniquement sur les bandes FM).

- sensibilité Locale / Distante réglable.

CARACTERISTIQUES AUDIO :

- graves

- balance

- fader

- loudness

- aigus

- contrôle actif du système HI-FI

- 5 courbes d''égalisation :

- best (égalisation faite en usine);

- rock;

- jazz;

- classique;

- manuel (réglable au moyen de l''égaliseur graphique à 5 bandes)

- soft mute.

CARACTERISTIQUES CD :

- chargement à éjection motorisée

- fonction TPM (Track Program Memory)

- fonction shuffle (lecture aléatoire)

- repeat (répétition)

- skip (sauter)

- pause / stop

- compression : active le circuit de compression de la dynamique

- identification du CD : identification du CD (20 caractères maxi)

CARACTERISTIQUES DU CD MP3 :

- fonction Play List (comme TPM pour un CD Audio)

- fonctions associées à la play list :

- scan (balayage);

- repeat (une plage ou toutes);

- pause;

- skip (sauter)

- nombre maxi de morceaux MP3 pris en compte pour chaque CD : 999 (si le nombre de fichiers MP3 contenus dans le CD ROM est supérieur, seuls les 999 premiers seront pris en compte).

- compression : active le circuit de réduction dynamique des bruits pour le CD.

Caractéristiques du chargeur de CD Blaupunkt 10 disques (dans le coffre) :

- fonction scan

- fonction repeat

- fonction shuffle (lecture aléatoire)

- identification du CD :

- compression : active le circuit de compression de la dynamique.

Fonctionnement

Dans le tableau ci-dessous, sont décrites toules les fonctions activables; (a) = pression brève (moins de 2 sec.), (b) = pression prolongée (plus de 2 sec.).

Touche	Symbole	Mode RADIO	Mode CD/MP3	Mode CD Changer
1	SRC-SCAN	(a) Sélection de CD, CD Changer (si branché) ou	(a) Sélection de CD, CD	(a) Sélection du CD, CD

		Radio (b) Balayage des stations de radio FM/AM	changer (si branché) (b) Balayage des morceaux présents sur le CD	Changer (si branché) ou Radio (b) Balayage CD présents dans Chargeur de CD
2	Ecran			
3	(bac ins. CD)			
4	"up"	Recherche automatique de stations TP : cherche + PTY : cherche + AF : cherche +		(a) Sélection CD suivant (b) Sélection du CD suivant en mode continu
5	"eject"	Eject CD	Eject CD	Eject CD
6	"ffw"	Recherche manuelle de stations TP : cherche + PTY : cherche + AF : cherche +		(a) Sélection du morceau suivant (b) Avancement rapide
7	"down"	Recherche automatique de stations		(a) Sélection CD précédent

		TP : cherche - PTY : cherche - AF : cherche -		(b) Sélection du CD suivant
8	"rw"	Recherche manuelle de stations TP : cherche - PTY : cherche - AF : cherche -	(a) Retour au début du morceau / sélection du morceau précédent (b) Retour rapide du morceau	(a) Retour au début du morceau/ sélection du morceau précédent (b) Retour rapide du morceau
9	MENU-PRS	(a) Activation/désactivation Menu (b) Balayage des stations pré sélectionnées	(a) Activation/désactivation Menu	(a) Activation/désactivation Menu
10	6-MP3	FM/AM : rappel de la station pré sélectionnée 6	(a) Affichage données platine sélectionnée	
11	PTY	(a) PTY ON/OFF (b) PTY : affiche le type de programme sélectionné	(a) PTY ON/OFF	(a) PTY ON/OFF
12	5-MIX	(a) FM/AM : rappel de la station	(a) Activation/désactivation	(a) Activation/désactivation

		pré sélectionnée 5 (b) FM/AM : mémorise la station pré sélectionnée 5	fonction MIX	fonction MIX
13	4-RPT	(a) FM/AM : rappel de la station pré sélectionnée 4 (b) FM/AM : mémorise la station pré sélectionnée 4	(a) Activation/désactivation fonction REPEAT	(a) Activation/désactivation fonction REPEAT
14	BAND-AST	(a) FM1, FM2, FMT, MW, LW (b) Mémorisation automatique dans le groupe de stations FMT	(b) Mémorisation automatique dans le groupe de stations FMT	(b) Mémorisation automatique dans le groupe de stations FMT
15	3-II	(a) FM/AM : rappel de la station pré sélectionéne 3 (b) FM/AM : mémorise la station pré sélectionéne 3	(a) Activation/désactivation pause reproduction CD	(a) Activation/désactivation pause lecture CD
16	TA-AF	(a) TA ON/OFF (b) AF ON/OFF	(a) TA ON/OFF (b) AF ON/OFF	(a) TA ON/OFF (b) AF ON/OFF

17	2-CLR	(a) FM/AM : rappel de la station pré sélectionnée 2 (b) FM/AM : mémorise la station pré sélectionnée 2	(b) Effaçage automatique des morceaux du CD sélectionné	
18	1-TPM	(a) FM/AM : rappel de la station pré sélectionnée 1 (b) FM/AM : mémorise la station pré sélectionnée 1	(a) Activation/désactivation fonction TPM (b) Mémorisation du morceau désiré	
19	AUDIO-LOUD	(a) Bass (B) Treble (T) Fader (F) Balance (B) (b) Activation/désactivation Loudness	(a) Bass (B) Treble (T) Fader (F) Balance (B) (b) Activation/désactivation Loudness	(a) Bass (B) Treble (T) Fader (F) Balance (B) (b) Activation/désactivation Loudness
20	on/off "MUTE"	(a) Avec radio allumée : activation/désactivation AudioMute avec radio éteinte : allumage de la radio réglage du volume : rotation vers la gauche diminue rotation vers la droite : augmente		

		(b) Avec radio allumée : extinction avec radio éteinte : allumage		

Code antivol

La radio est installée en usine et branchée au réseau CAN afin d''établir une communication avec l''ordinateur de bord qui mémorise un code antivol appelé "Code d''échange".

A chaque remise du contact (Key On), ainsi qu''en cas de débranchement de la batterie, une procédure de reconnaissance automatique est lancée : l''écran de la radio affiche la mention "CANCHECK" : si l''issue du contrôle de l''"Exchange Code" est positive, le système est mis en service. En revanche, si les codes comparés sont différents, l''écran affiche un message qui demande à l''utilisateur de saisir le code manuel ("Master Code" - code à 4 chiffres de "1111" à "6666"), figurant sur la carte Code de la radio.

Le "Code maître" est pré-programmé en usine et il est différent pour chaque radio, tout comme le "code d''échange".

La procédure de saisie manuelle du "Code maître" est nécessaire dans les cas suivants : remplacement de l''ordinateur de bord et installation d''une radio déjà utilisée sur un autre véhicule équipé d''un réseau CAN.

Une radio "neuve" (jamais installée sur un autre véhicule) peut être montée avec une procédure d''authentification automatique, sans saisie manuelle du "Code maître".

Fonctionnement en cas de coupure du contact

Si la radio est allumée au moment où le contact est coupé (bouton Marche/Arrêt actionné, mais TEG encore inséré), elle s''éteint automatiquement au bout de 20 minutes. Il reste néanmoins possible de la maintenir allumée pendant encore 20 minutes en appuyant à nouveau sur le bouton ON.

Au moyen du menu de configuration de la radio, il est possible d''annuler cette temporisation afin d''éteindre immédiatement la radio. Il reste possible de la rallumer pendant 20 minutes en actionnant à nouveau le bouton ON.

Dans le menu de configuration, à la rubrique "- - - I G N I T I O N - T I M E R - - -"

il est possible de sélectionner

"- - O F F - A F T E R - 0 0 - M I N - -"

"- - O F F - A F T E R - 20 - M I N - -"

Si en revanche on extrait le TEG une fois le contact coupé, la radio s''éteint immédiatement.

Connecteurs

Vue AR :

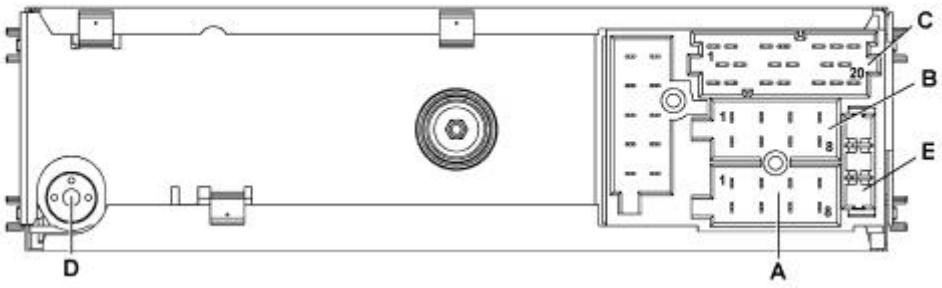

A - Connecteur d''alimentation

B - Connecteur de sortie des hauts-parleurs

C - Connecteur des fonctions auxiliaires

D - Connexion de l''antenne

E - Fusible 10 A

Brochage des connecteurs

Connecteur A :

Broche	Fonction
A1	B Can B
A2	Signal positif de présence de l''amplificateur BOSE
A3	B Can A

A4	Alimentation directe
A5	Alimentation d''antenne (N.F.)
A6	Eclairage feux de position allumés (N.F.)
A7	N.F.
A8	Masse

Connecteur B :

Broche	Fonction
B1	Haut-parleur ARD +
B2	Haut-parleur ARD -
B3	Haut-parleur AVD +
B4	Haut-parleur AVD -
B5	Haut-parleur AVG +

B6	Haut-parleur AVG -
B7	Haut-parleur ARG +
B8	Haut-parleur ARG -

Connecteur C/D/E :

Broche	Fonction
C1	Signal AUX gauche
C2	Signal AUX droit
C3	Masse AUX
C4	N.F.
C5	N.F.
C6	Signal positif pour l''autorisation de l''amplificateur
D7	Téléphone audio en + (vers. sans Media Player)

D8	Téléphone audio en - (vers. sans Media Player)
D9	Mute téléphone (vers. sans Media Player)
D10	N.F.
D11	N.F.
D12	Mute (N.F.)
E13	CDC données IN
E14	CDC données OUT
E15	Alimentation permanente pour le CDC
E16	Signal positif pour l''autorisation d''alimentation du CDC
E17	CDC données GND
E18	CDC audio GND
E19	Entrée gauche pour le CDC

E20	Entrée droite pour le CDC

HAUTS-PARLEURS

Emplacement

L''illustration suivante indique l''emplacement des composants.

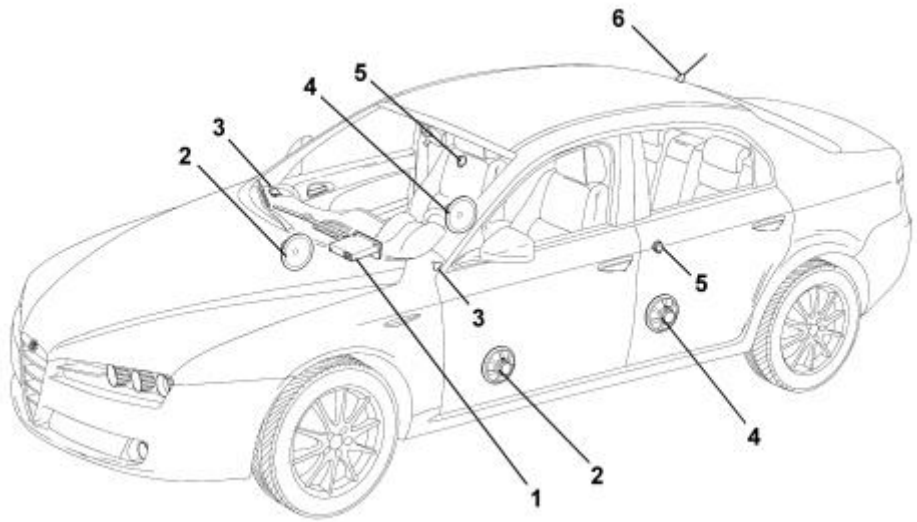

1 - Autoradio

2 - Hauts-parleurs mid-woofer dans les portes AV

3 - Hauts-parleurs AV tweeter

4 - Hauts-parleurs AR mid-woofer

5 - Tweeters AR

6 - Antenne

Hauts-parleurs tweeters av

Le tweeter met en valeur les aigus et il est réalisé à partir d''une membrane de polycarbonate. Le support de la bobine mobile est en cuivre + isolant et l''ensemble magnétique est en ferrite.

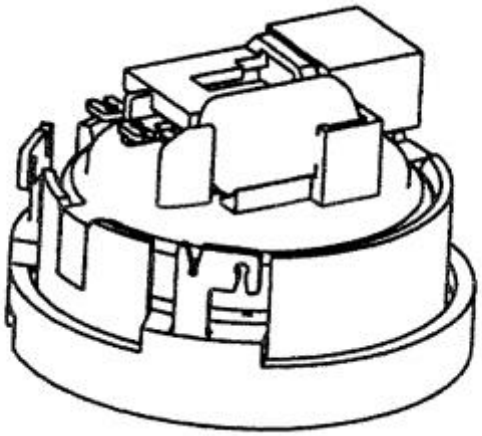

Ses caractéristiques principales sont les suivantes :

- diamètre 19 mm

- bande passante 12500/20000 Hz

- fréquence de résonnance 1500 Hz +/- 15%

- impédance nominale 4 Ohm

- puissance RMS 20 W

- puissance max 30 W

Les tweeters AV sont situés sur la planche de bord.

Tweeters ar

Le tweeter met en valeur les aigus et il est réalisé à partir d''une membrane de polycarbonate. Le support de la bobine mobile est en cuivre + isolant et l''ensemble magnétique est en ferrite.

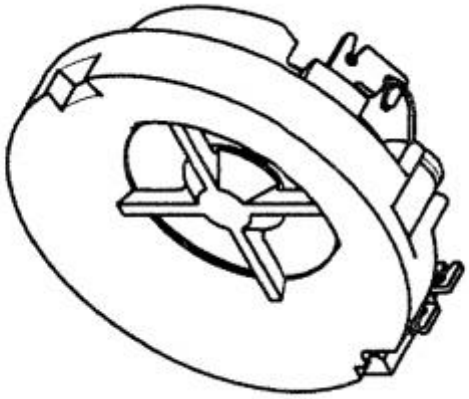

Ses caractéristiques principales sont les suivantes :

- diamètre 11 mm

- bande passante 12500/20000 Hz

- fréquence de résonnance 2500 Hz +/- 15%

- impédance nominale 4 Ohm

- puissance RMS 20 W

- puissance max 30 W

Les tweeters AR sont situés sur la partie supérieure de la porte.

Mid-woofer av

Le mid-woofer met en valeur les graves et il est réalisé dans une membrane en papier traité, l''élément central est en toile traitée, le cache-poussière en papier traité et le support de bobine mobile est en aluminium/papier.

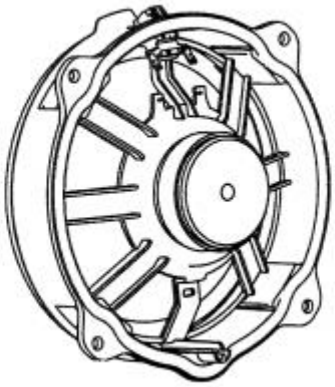

Ses caractéristiques principales sont les suivantes :

- diamètre 160 mm

- bande passante 50/8000 Hz

- fréquence de résonnace 65 Hz +/- 15 %

- impédance nominale 4 Ohm

- puissance RSM 20W

- puissance MAX 40W

Les mid-woofer AV sont montés dans la zone inférieure de la porte.

Mid-woofer ar

Le mid-woofer met en valeur les graves et il est réalisé dans une membrane en papier traité, l''élément central est en toile traitée, le cache-poussière en papier traité et le support de bobine mobile est en aluminium/papier.

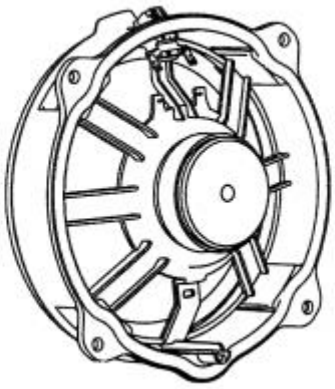

Ses caractéristiques principales sont les suivantes :

- diamètre 160 mm

- bande passante 50/6300 Hz

- fréquence de résonnance 70 Hz +/- 15 %

- impédance nominale 4 Ohm

- puissance RSM 20W

- puissance MAX 30W

Les mid-woofer AR sont montés dans la zone inférieure de la porte.

Recommandations pour le montage des haut-parleurs

Pour ne pas endommager les haut-parleurs, il convient d''appliquer quelques précautions pour le montage et la manipulation.

Opérations déconseillées :

- Empiler les haut-parleurs les uns sur les autres au moment du déballage.

- Poser les haut-parleurs à côté de pièces métalliques en fer. Si ces pièces sont très petites, elles risquent de pénétrer dans l''entrefer et de générer des bruits.

- Tordre les cosses une fois clipsées dans la connexion électrique

- S''appuyer sur la membrane du haut-parleur lors du montage.

- Percer la membrane du haut-parleur avec le tournevis durant la phase de montage.

- Toucher le cône (il s''agit d''une des pièces les plus fragiles).

- Ne jamais mettre en contact le haut-parleur avec des solvants ou des produits dérivés.

Opérations conseillées :

- Saisir systématiquement le haut-parleur par sa structure en plastique sans toucher la membrane et les autres éléments mobiles.

- Jeter les haut-parleurs qui ont subi des chocs ou qui présentent des déformations visibles

- Retirer les éventuels caches de protection avant le montage sur le véhicule.

Chargeur de CD

Un chargeur de CD Blaupunkt permet de charger jusqu''à 10 disques que l''on sélectionnera ensuite grâce aux commandes de la radio. Le chargeur fonctionne uniquement s''il contient au moins un CD. Par ailleurs, les CD doivent être introduits correctement et le volet doit bien être fermé.

Le chargeur de CD est monté dans le coffre, dans la zone du passage de roue droit.

Il est relié à la radio au moyen d''un câble spécifique subdivisé en deux parties : une sous la planche de bord et l''autre sous le revêtement de l''habitacle.

Cable chargeur de cd

Connecteur E (de l''autoradio)

BROCHE	SIGNAL
13	CDC données IN
14	CDC données OUT
15	Alimentation permanente pour le CDC
16	Signal positif pour l''autorisation d''alimentation du CDC

17	CDC données GND
18	CDC audio GND
19	Entrée gauche pour le CDC
20	Entrée droite pour le CDC

Connecteur "CDC" à raccord rapide, côté chargeur de CD

BROCHE	SIGNAL
2	Masse
3	Alimentation permanente
4	Alimentation commutée
6	Masse audio
8	Audio IN gauche
10	ASCI bus CDC - radio

12	Audio IN droite
13	ASCI bus radio - CDC

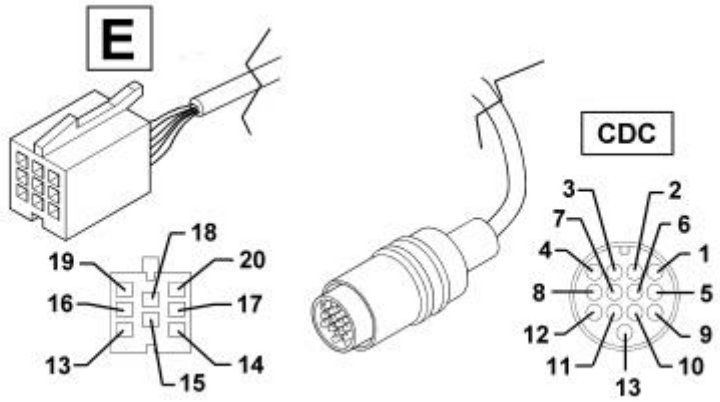

SYSTEME AUDIO HIFI BOSE

Caractéristiques

On pourra bénéficier en option d''un système HIFI "Bose" extrêmement sophistiqué, équipé de haut-parleurs haute fidélité et d''un amplificateur externe.

Cet équipement a été spécialement conçu pour le véhicule : les qualités acoustiques de l''habitacle ont été minutieusement étudiées de sorte qu''amplificateur et haut-parleurs s''adaptent parfaitement au véhicule : où qu''on se trouve dans l''habitacle, on bénéficiera d''un confort d''écoute optimal.

De plus, l''autoradio s''accorde parfaitement avec l''esthétique du véhicule sans occuper plus de place.

Il est installé directement en usine et aucune intervention ne sera nécessaire par la suite : les câbles sont intégrés dans le faisceau du véhicule.

Il est par conséquent conseillé de ne pas modifier le système d''origine (ex. équaliseurs graphiques, woofers ou amplificateurs supplémentaires). Par ailleurs, les composants du système (amplificateur et hauts-parleurs) ne doivent pas être réparés individuellement. Ils peuvent uniquement être remplacés par des composants neufs.

Performances

Le système Bose assure une reproduction haute fidélité du son (aigus cristallins, graves généreux) et présente les caractéristiques suivantes :

- Compensation du volume, avec une équalisation "active" Bose.

- Contrôle aigus / graves entre + 6 dB et -12 dB

- Contrôle Fader, au moyen de la fonction Fader "spatiale" caractéristique de Bose.

Composition

A la différence du système fourni de série, le système Bose comprend :

- des haut-parleurs AV et AR low-mid range et des tweeters spécifiques

- un haut-parleur woofer AR central (vers. BERLINE) ou bien bass box latérale (SW)

- un haut-parleur "centerfill" mid-range sur la planche de bord

- un amplificateur haute puissance.

L''installation "Bose" comprend aussi un micro (seulement jusqu''à DIC 05), situé sur le plafonnier AV, qui mesure le bruit de fond dans l''habitacle : le signal, transmis à l''amplificateur, permet le réglage optimal et l''égalisation des niveaux de sortie.

Les autres composants (autoradio, antenne, etc) sont les mêmes que sur le modèle de série.

L''illustration suivante indique l''emplacement des composants.

Version Berline

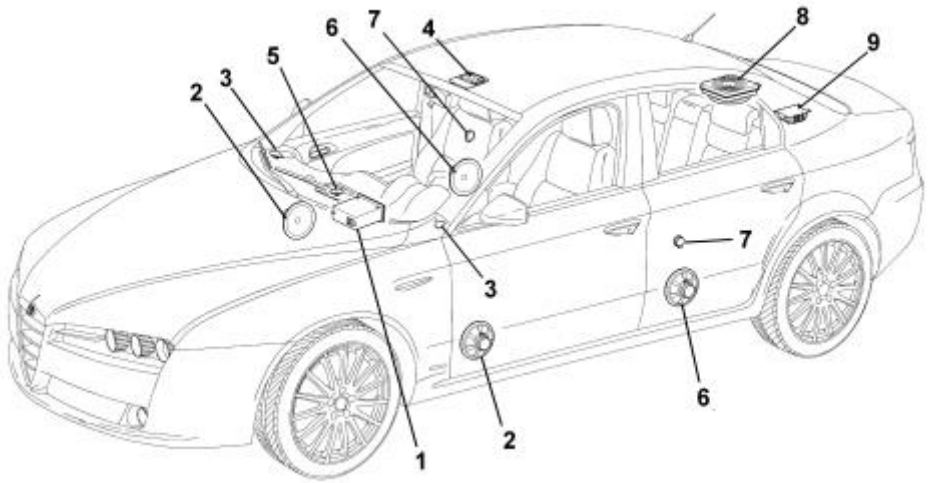

Version Station Wagon

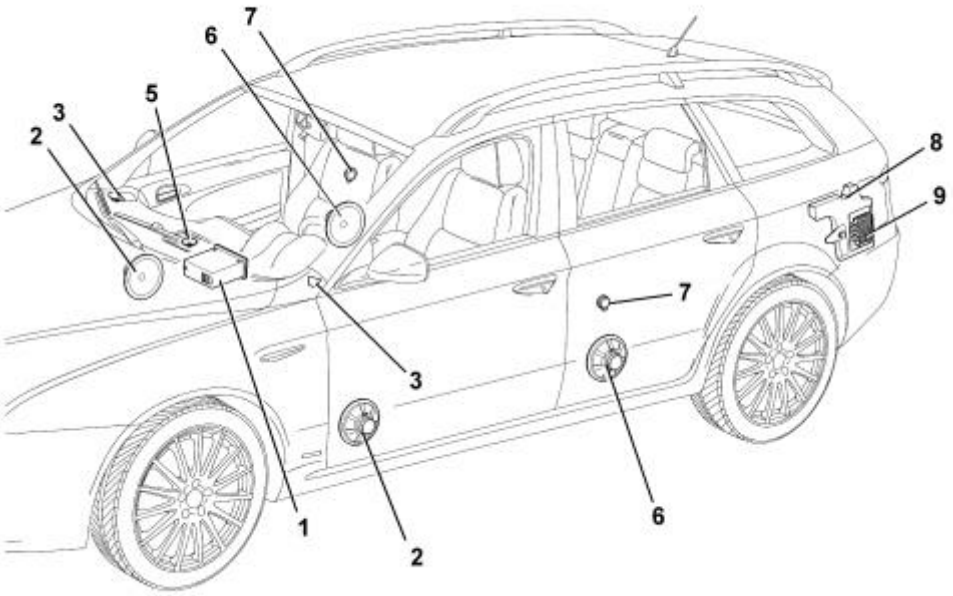

1 - Radio

2 - Hauts-parleurs mid-woofer dans les portes AV

3 - Hauts-parleurs AV tweeter

4 - Micro d''ambiance (jusqu''à DIC 05)

5 - Haut-parleur "centerfill" sur le tableau de bord

6 - Haut-parleurs mid-woofer AR

7 - Tweeters AR

8 - Haut-parleur woofer AR

9 - Amplificateur

Haut-parleurs

Les haut-parleurs BOSE haute fidélité sont composés d''un noyau magnétique en néomide, d''une membrane en papier traité et d''une suspension textile. Le support de la bobine mobile est en aluminium.

Outre les quatre haut-parleurs que l''on retrouve dans la finition de série (low-mid-range sur les portes AV et AR avec des tweeters spécifiques), le "Bose Sound System" comprend les éléments suivants :

Haut-parleur "centerfill" sur la planche de bord

Il s''agit d''un high-mid range (80 mm de diamètre) situé sur la planche de bord, en position médiane sur le véhicule qui améliore sensiblement l''effet stéréo du son.



Haut-parleur ar woofer :

Il s''agit d''un haut-parleur Woofer à haute fidélité monté au centre de la tablette AR (vers. berline) ou bine intégré dans la "bass. box" (SW). Il s''agit d''un grand haut-parleur woofer (diamètre 1254 mm) de 100 W, alimenté par un amplificateur spécifique à deux canaux intégré.



Micro d''ambiance (jusqu''à dic 05)

Le système "Bose" comprend un micro d''AMBIANCE situé sur le plafonnier AV qui détecte le bruit de fond à l''intérieur de l''habitacle. Il s''agit d''un micro avec une plage basse fréquence qui détecte tous les bruits typiques provenant de la chaussée et du véhicule.

Le signal, transmis à l''amplificateur, permet le réglage optimal et l''égalisation des niveaux de sortie.



Amplificateur

Il s''agit d''un amplificateur haute fidélité SERIE 5000 à 6 canaux offrant une puissance totale de 6x37W. Il est installé dans le coffre, comme indiqué dans l''illustration.

Version Berline

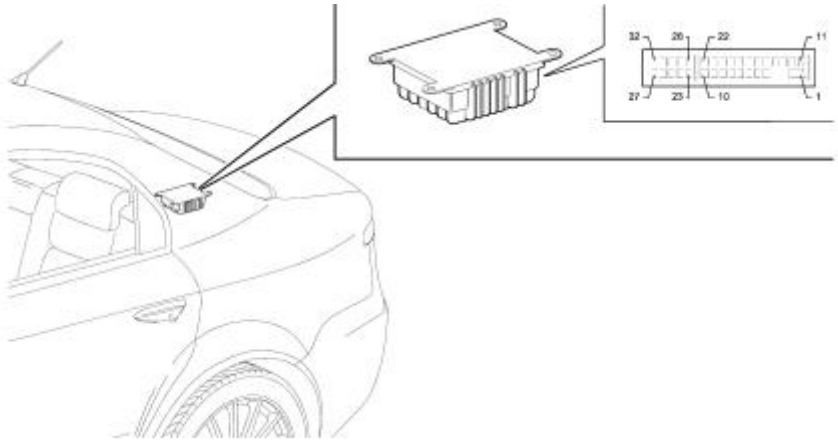

Version Station Wagon

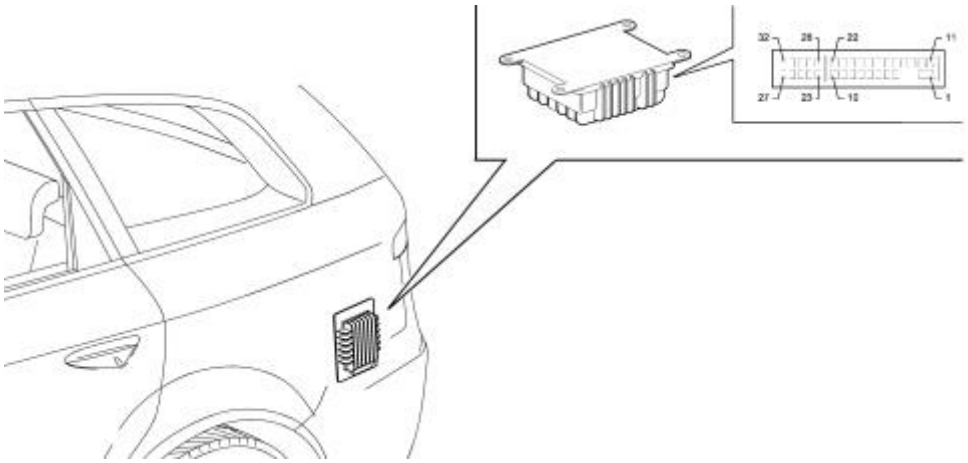

BROCHAGE DE LA CONNEXION DE L''AMPLIFICATEUR

BROCHE	SIGNAL
1	+30
2	masse
3	+ centerfill
4	- haut-parleur ARG
5	+ haut-parleur ARD
6	autorisation (signal positif) transmis par l''autoradio

7	- haut-parleur AVG
8	- haut-parleur AVD
9	- haut-parleur ARG
10	- haut-parleur ARD
11	+ woofer AR
12	- woofer AR
13	n.c.
14	n.c.
15	- centerfill
16	+ haut-parleur ARG
17	- haut-parleur ARD
18	n.c.

19	+ haut-parleur AVG
20	+ haut-parleur AVD
21	+ haut-parleur ARG
22	+ haut-parleur ARD
23	n.c.
24	n.c.
25	alimentation woofer AR
26	- haut-parleur AVD
27	+ haut-parleur AVD
28	n.c.
29	+ micro
30	- micro

31	+ haut-parleur AVG
32	- haut-parleur AVG

SYSTEME MAINS LIBRES BLUETOOTH

Le système mains libres pour téléphones portables “Bluetooth” - intégré à la planche de bord - permet d''utiliser le téléphone à bord sans compromettre la sécurité et le bon fonctionnement pour l''usager.

La centrale de contrôle - version C1 - comprend les modules suivants :

- récepteur Bluetooth

- module intégré de reconnaissance vocale avec micro

- module intégré “Text to Speech”.

- interface USB pour "Media Player"

L''écran alphanumérique utilisé est celui du combiné de bord.

Voir descriptions 5560 INSTRUMENTS DE BORD

Voici un exemple d''écran de répertoire.



La centrale se connecte ensuite aux commandes au volant (en plus des touches de commande de la radio, on trouvera 2 touches spéciales pour cette fonction).

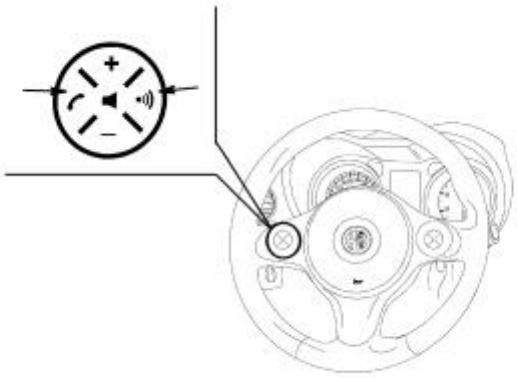

Connexion avec le telephone bluetooth

Le système se connecte à un téléphone portable avec interface Bluetooth et un profil mains libres.

La connexion Portable - Centrale se fait via le canal radio Bluetooth à 2,4 GHz : pour cette raison, le dispositif est installé dans une position qui assure une "visibilité directe" de l''habitacle du véhicule.

La première connexion entre le téléphone et le dispositif (procédure d''association) est réglementée par un mot de passe. L''utilisateur se connecte en saisissant sur son téléphone le mot de passe du menu correspondant aux connexions Bluetooth.

Il est possible de mémoriser jusqu''à 5 utilisateurs qui sont connectés automatiquement dès que le contact est mis, sans aucune intervention manuelle de l''utilisateur.

Dans tous les cas, un seul téléphone portable peut être connecté à la centrale via le Bluetooth.

Les fonctionnalités de la centrale dépendent des capacités du téléphone et des profils Bluetooth mains libres, à savoir :

- le système Bluetooth s''allume automatiquement quand le contact est mis et recherche immédiatement les téléphones Bluetooth auxquels se connecter.

- L''appareil s''éteint tout seul quand on coupe le contact en laissant la connexion Bluetooth active : une temporisation de 30 secondes (valeur provisoire) est prévue pour pallier les extinctions éventuelles du moteur (dans les bouchons, aux feux, etc.).

- Si cela survient pendant un appel téléphonique, la conversation n''est pas interrompue (sauf mention spéciale sur l''écran du combiné de bord), même lorsque le contact est coupé. La centrale et la radio s''éteignent définitivement à l''issue de la conversation.

Liste des telephones portables compatibles

Ce système mains libres Bluetooth est compatible avec tous les téléphones qui gèrent la norme Bluetooth 1.1 et le profil Mains libres 1.0 (se référer aux caractéristiques de connexion Bluetooth figurant sur le mode d''emploi du téléphone).

En raison des disparités des versions de logiciel présents sur le marché, il est possible que certaines fonctions annexes (par ex.: gestion d''un deuxième appel, transfert des appels du système mains libres au téléphone et inversement, etc.) ne correspondent pas exactement à la description du mode d''emploi du téléphone.

Dans tous les cas, la possibilité de converser en mode mains libres n''est pas compromise.

le tableau ci-dessous énumère les téléphones portables qui, au moment où ce manuel est sous presse, ont été soumis à un test complet des fonctionnalités avec ce système mains libres Bluetooth :

Marque	Modèle	Gestion automatique du répertoire (1)	Gestion des contacts (2)
Audiovox	SMT 5600		X
	Orange C500 (*)		X
Motorola	V525 - V600 (*)	X	
	Mpx 220 (**)		X
Nokia	6230		X
	6600 (***)		X
	6820		X
	7610 (*)		X

Sony-Ericsson	K700 i	X	
	T610 (**)	X	
	T637 (**)	X	
	Z600 (**)	X	

(1) Ces téléphones portables gèrent la fonction de transmission automatique du répertoire téléphonique : tout le répertoire est copié automatiquement sur le système mains libres durant la procédure d''enregistrement

(2) Ces téléphones portables gèrent la fonction de transmission des contacts du répertoire téléphonique : lors de la procédure d''enregistrement, le système demande le transfert des noms du répertoire du téléphone

(*) ces téléphones ne gèrent pas la fonction GPRS

(**) ces téléphones ne gèrent pas la fonction "conférence"

(***) ces téléphones ne gèrent pas la fonction de mise en attente de l''appel en cours

Procedures

Appel entrant :

- A réception du signal d''appel entrant : le son de la radio est coupé (mute) et les haut-parleurs diffusent la sonnerie du téléphone de l''utilisateur, l''écran du combiné de bord affiche le numéro/le nom du correspondant (s''il est disponible)

- à ce moment, l''utilisateur accepte ou refuse l''appel

- pendant la conversation, l''utilisateur écoute son correspondant via le système audio de la radio et parle dans le micro

- quand la conversation est terminée, le son de la radio est rétabli (même volume, mode...)

Pendant la conversation en cours, l''utilisateur peut effectuer les opérations suivantes :

- régler le volume de la conversation au moyen des touches Vol+ et Vol - de la radio. Le niveau réglé est réinitialisé à l''issue de la conversation : l''appel suivant se fera au volume réglé par défaut pour l''autoradio.

- basculer la conversation en cours de la centrale Bluetooth au téléphone (et inversement) pour préserver la confidentialité (confidentialité locale)

- interrompre momentanément la conversation avec le correspondant (en le maintenant en attente) pour parler en toute confidentialité avec un passager sans que le correspondant ne l''entende (confidentialité distante)

- répondre à un autre appel entrant (en présence du signal CWN) et passer d''une conversation à l''autre

- refuser un appel entrant (en présence du signal CWN).

Ces deux dernières fonctions de la liste sont subordonnées à la présence sur le réseau GSM, sur le profil utilisateur et sur le téléphone, des caractéristiques et des utorisations nécessaires pour gérer simultanément deux appels.

Appel sortant

Il existe 4 manières de passer un appel

- au moyen du clavier du téléphone

- au moyen de la liste des derniers appels

- au moyen du répertoire du téléphone

- en dictant le numéro à appeler.

Media player

A partir du 6 février 2006, la fonction "Media Player" est disponible, qui permet l''écoute des fichiers MP3 / WMA sur la radio du moyen de la Convergence.

Dans le bac fourre-tout de la voiture, se trouve un connecteur USB sur lequel le client peut insérer sa propre clé USB avec ses fichiers musicaux.

La gestion de cette fonction s''effectue principalement à partir des commandes vocales.

Composants du systeme

Les principaux composants du système sur la version C1 avec gestion du téléphone portable Bluetooth sont les suivants :

- centrale électronique Bluetooth
- micro
- commandes au volant
- prise USB pour connexion Media Player

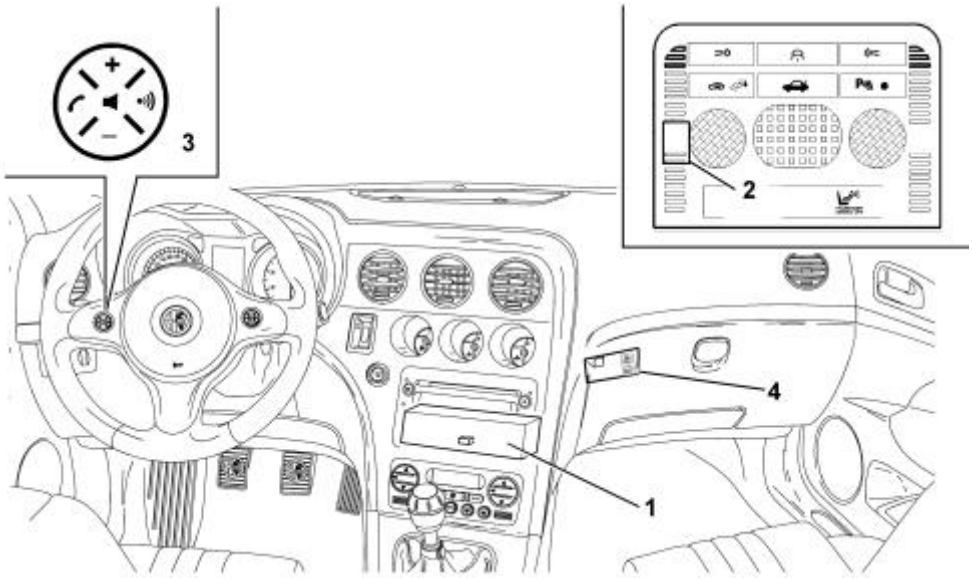

1 - centrale électronique

2 - micro

3 - commandes au volant

4 - Prise USB - Media Player

Connexions de la centrale

La centrale est reliée via le réseau B-CAN avec le noeud de l''autoradio et l''ordinateur de bord qui est à son tour relié aux commandes au volant.

Chaque appareil répond selon ses commandes (bouton activé ou mode mains libres) (actuellement, il est prévu que la centrale Bluetooth empêche la radio d''exécuter les commandes sur la ligne CAN quand la fonction mains libres est active).

Brochage de la centrale bluetooth

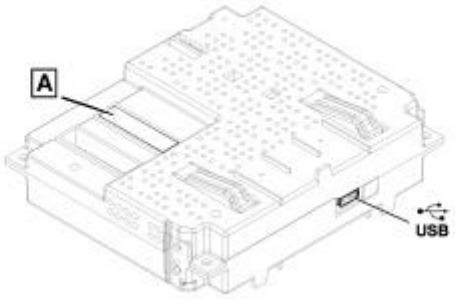

- USB : Prise USB utilisée avec l''Examiner

- Connecteur A

BROCHE	SIGNAL
3	signal D+ pour l''USB
4	masse de référence pour l''USB
5	siganl AUX gauche
7	+ audio téléphone
8	- + micro
14	B-CAN A
15	masse
16	alimentation directe
19	signal D- pour l''USB
20	alimentation 5V pour l''USB

21	Masse AUX
22	signal AUX droit
23	- audio téléphone
24	- masse blindage du téléphone
25	Silencieux téléphone
30	B-CAN B
31	- blindage pour l''USB
32	alimentation sous clé

Interventions d''apres-vente sur le systeme

Diagnostic

La centrale est reliée via le réseau B-CAN avec le noeud autoradio et l''ordinateur de bord; par conséquent, les opérations de diagnostic seront réalisées, à l''instar de tous les autres noeuds du réseau CAN, à partir de la prise de diagnostic unifiée et au moyen de l''appareil Examiner.

Pour d''autres types d''interventions sur le système, il faudra en revanche installer provisoirement un système opératif spécial sur Examiner, et procéder comme indiqué ci-dessous. Il faudra également utiliser une clé USB introduite dans la prise dédiée de la centrale.

⚠ NE pas utiliser la prise USB extérieure réservée au mode Media Player.

AUTRE POSSIBILITE : LES MEMES OPERATIONS POURRONT ETRE EFFECTUEES EN UTILISANT UN ORDINATEUR PERSONNEL, DOTE DU SYSTEME D''EXPLOITATION "WINDOWS XP" ou bien "WINDOWS 2000".

Cette méthode permet les opérations suivantes :

- changement de langue pour les messages sonores;

- mise à jour du logiciel.

Clé USB : La clé USB à utiliser doit posséder les caractéristiques suivantes : USB version standard 1.0, 1.1, ou 2.0 avec mémoire 256 MB (minimum), compatible avec "WINDOWS XP" ou "WINDOWS 2000".


Pendant l''utilisation de la clé, pour réaliser les opérations susmentionnées, la clé est formatée : par conséquent, toutes les données précédemment chargées peuvent être perdues !

Langues

Les langues disponibles pour les messages de texte affichés (menus), les messages de reconnaissance vocale et "text to speech" sont les suivantes :

- Français
- Anglais
- Allemand
- Italien
- Castillan (Europe)
- Néerlandais
- Portugais
- Polonais

Pour ce qui est des messages affichés à l''écran, la langue sélectionnée est celle réglée pour le combiné de bord.

Voir descriptions 5560 INSTRUMENTS DE BORD

En ce qui concerne les messages de "reconnaissance vocale" et de "text to speech", la langue doit être réglée séparément au moyen de l''instrument de diagnostic Examiner, au moyen d''une clé USB à insérer dans la prise de la centrale.

Procéder comme suit.

Mise à jour du logiciel

De la même manière, les éventuelles mises à jour du logiciel de la centrale doivent être saisies au moyen de l''appareil de diagnostic Examiner, via une clé USB qui sera insérée dans la prise de la centrale.

Procéder comme suit.

Ne jamais déconnecter les cosses de la batterie durant la procédure de mise à jour du logiciel ou de la langue.

Remplacement de la centrale

Avant de déposer la vieille centrale, débrancher les cosses de la batterie.

Le répertoire téléchargé sur la centrale Bluetooth est enregistré uniquement dans la RAM. Par conséquent, lorsque l''on débranche la batterie, on perd immédiatement tous les répertoires chargés jusqu''alors. Puis, la centrale Bluetooth chargera à nouveau le répertoire.

Commander une centrale neuve au service Ricambi qui enverra un composant "vierge" : après son montage, il faudra enregistrer les données pré-définies (défaut) à l''origine en exécutant la procédure "ALIGNEMENT PROXI" à l''aide de l''Examiner.

Après l''installation de la nouvelle centrale, procéder comme suit :

- exécuter la mise à jour du logiciel;

- vérifier et éventuellement régler correctement la langue des messages vocaux;

- procéder à l''opération d''association (pairing) des téléphones à connecter.

Op. 5570T49 CENTRALE ÉLECTRONIQUE BLUETOOTH - D.M.

Operations au moyen d''examiner

Pour effectuer des opérations telles que le changement de langue pour les messages sonores et la mise à jour des logiciels, il faudra installer provisoirement sur Examiner un système d''exploitation spécifique, en utilisant le CD ROM "WINDOWS MOBILE FOR AUTOMOTIVE EXAMINER CD", fourni avec les mises à jour ordinaires du logiciel de l''appareil Examiner.

De plus, comme déjà indiqué, il faudra disposer d''une clé USB à utiliser pour le tranfert de données sur la centrale du système.

La clé en question doit présenter les caractéristiques suivantes : USB version standard 1.0, 1.1, ou 2.0 avec mémoire 256 MB (minimum), compatible avec "WINDOWS XP" ou "WINDOWS 2000".

Pendant l''utilisation de la clé, pour réaliser les opérations susmentionnées, la clé est formatée : par conséquent, toutes les données précédemment chargées peuvent être perdues !

Ne jamais débrancher les bornes de la batterie du véhicule au cours des opérations indiquées.

Quelle que soit l''opération à effectuer, procéder toujours dans l''ordre suivant :

- allumer Examiner en mode de fonctionnement normal

- introduire le CD "WINDOWS MOBILE FOR AUTOMOTIVE EXAMINER CD"

- éteindre Examiner

- introduire la clé USB dans le port approprié, situé à l''arrière de l''appareil Examiner

Attention : la clé NE sera PAS reconnue si elle est introduite lorsque Examiner est allumé.

- rallumer Examiner.

A ce moment, Examiner fonctionnera provisoirement avec le système d''exploitation spécifique et pourra saisir sur la clé USB les données nécessaires pour éxécuter les opérations de :

- programmation d''une seule langue

- programmation multilingues

- mise à jour du logiciel

Chacune de ces trois opérations doit être exécutée séparément. Pour en exécuter deux sur le même système (par exemple: changement de langue et mise à jour du logiciel) il faudra répéter deux fois la procédure susmentionnée.

- suivre les instructions jusqu''à compléter les opérations de préparation de la clé (l''issue est signalée par Examiner)

- extraire la clé USB

- extraire le CD WINDOWS

- éteindre Examiner

AUTRE POSSIBILITE : LES MEMES OPERATIONS POURRONT ETRE EXECUTEES AU MOYEN D''UN ORDINATEUR DOTE DU SYSTEME D''EXPLOITATION "WINDOWS XP".

- entrer dans le véhicule avec la clé USB à disposition

- clé sur STOP, introduire la clé USB dans le port spécifique de la centrale Bluetooth

- mettre la clé sur MAR

La centrale exécute alors l''opération démandée (changement de langue ou mise à jour du logiciel) :

- un message à l''écran du combiné de bord signalera que l''opération est terminée

- vérifier le résultat de l''opération (par exemple, commander un service pour vérifier la langue des messages sonores).

Ne jamais débrancher les bornes de la batterie du véhicule au cours des opérations indiquées.

Avertissements relatifs à l''utilisation du logiciel système

Ce système contient un logiciel concédé en licence à Fiat Auto S.p.A. Toute désinstallation, reproduction, ingénierie à rebours ou toute autre utilisation non autorisée du logiciel de ce système en violation du contrat de licence est strictement interdite. Pour plus de détails, consulter le livret

d''utilisation et d''entretien.

* Microsoft est une marque déposée de Microsoft Corporation.

* Sony est une marque déposée de Sony Corporation.

* Ericsson est une marque déposée de Telefonaktiebolaget LM Ericsson.

* Motorola est une marque déposée de Motorola, Inc.

* Nokia est une marque déposée de Nokia Corporation.

* Siemens est une marque déposée de Siemens AG.

* Orange est une marque déposée de Orange Personal Communications Services Limited.

* Audiovox est une marque déposée de Audiovox Corporation.

* Bluetooth est une marque déposée de Bluetooth SIG, Inc.