ALFA 159 1.9 JTD 16V PARE-CHOCS AVANT - D.R 7210E10

Retour à GROUPE OPTIQUE AVANT GAUCHE AVEC CLIGNOTANT - D.R

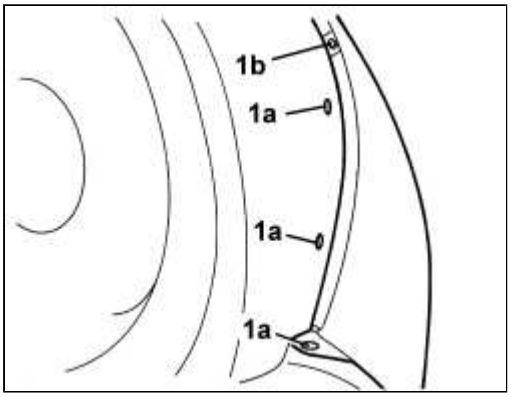

Dépose (Repose)

- Installer le véhicule sur le pont élévateur.

- Lever le véhicule.

1. En intervenant des deux côtés du véhicule, dévisser les vis de fixation aux passages de roue (1a) et les écrous de fixation à la caisse (1b).

Op. 7055B54 PROTECTION DU BAS MOTEUR - D.R

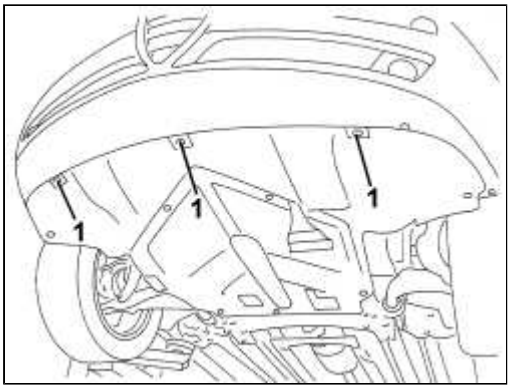

1. Dévisser les vis de fixation inférieure du pare-chocs.

- Baisser le véhicule.

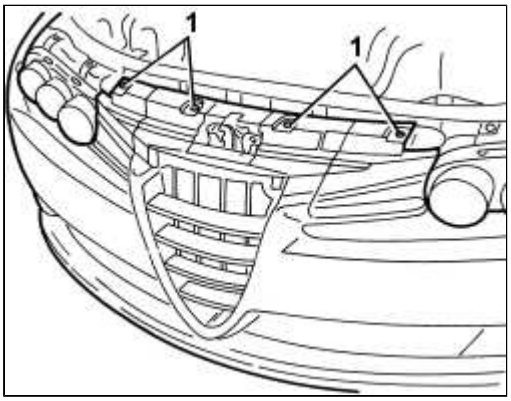

1. Dévisser les vis de fixation supérieures du pare-chocs.

1. Déplacer légèrement le pare-chocs (1a) en le dégageant des maintiens latéraux (1b).

2. Débrancher les fiches électriques.

Désignation	Composant
JONCTION AV / PARE-CHOCS	**Voir D013 JONCTION AV / PARE-CHOCS**

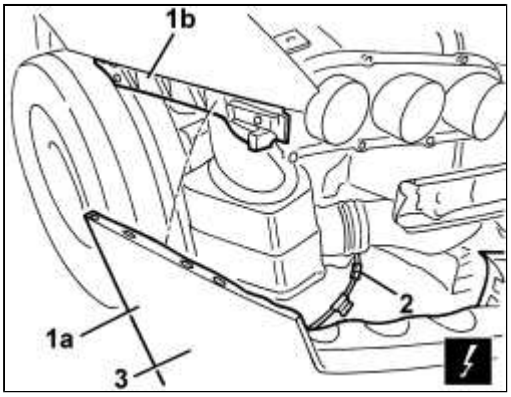

3. Récupérer le pare-chocs AV.

Repose (Dépose)

- Vérifier le bon état du pare-chocs.

- Brancher les fiches électriques.

- Mettre en place le pare-chocs et l''emboîter dans son logement en engageant les maintiens latéraux.

- Visser les vis de fixation supérieures du pare-chocs.

Composant	Fixation	Ø	Valeur (daNm)	Validité
PARE-CHOCS AV	Vis	M6x22	0.7 ÷ 1.1	

- Lever le véhicule.

- Visser les vis de fixation inférieure du pare-chocs.

Composant	Fixation	Ø	Valeur (daNm)	Validité
PARE-CHOCS AV	Vis	M6x22	0.7 ÷ 1.1	

Op. 7055B54 PROTECTION DU BAS MOTEUR - D.R

- En intervenant des deux côtés du véhicule, visser les vis de fixation aux passages de roue et les écrous de fixation à la caisse.

- Faire redescendre le véhicule du pont élévateur.