939011274 - 7040L40 MARCHEPIED DE PORTE AVANT (UN), GAUCHE OU DROITE - RR

Dépose (Repose)

- Ouvrez la porte d'entrée.

1. Desserrez le joint du boîtier de la porte au niveau du marchepied.

2. Retirez le marchepied (2a), en le soulevant par l'arrière pour libérer les attaches (2b), puis en le poussant vers l'avant pour libérer les attaches (2c) et enfin en le déplaçant vers l'arrière pour libérer l'attache avant (2d).

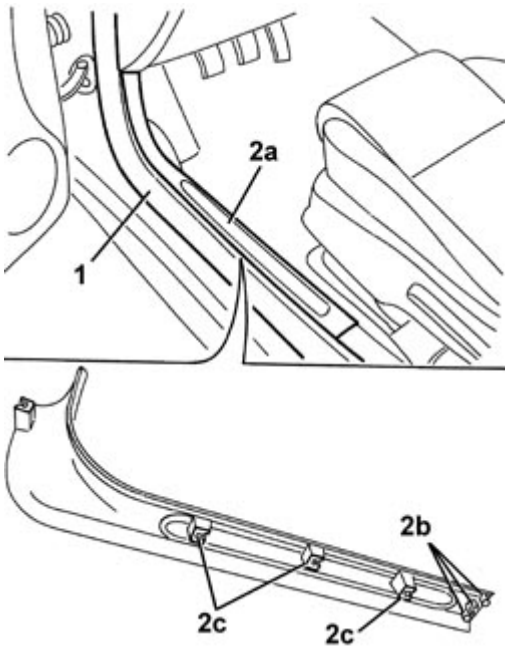

Remontage (Démontage)

- Vérifier que le marchepied n'est pas endommagé.
- Placer le marchepied en position et fixer les fixations.
- Monter le joint de logement de porte.