939011264 - 7040H36 ÉLÉMENT INFÉRIEUR DE PILIER CENTRAL (UN), GAUCHE OU DROITE - RR

Dépose (Repose)

_ op. 7040L40 MARCHEPIED DE PORTE AVANT (UN), GAUCHE OU DROITE - RR

_ op. 7050A20 COUSSIN DE SIÈGE ARRIÈRE MONOBLOC - RR

_ op. 7040L44 MARCHEPIED DE PORTE ARRIÈRE (UN), GAUCHE OU DROITE - RR

- Déplacez le siège en position de fin de course avant.

1. Desserrez les joints du logement de la porte dans la zone du cache du montant inférieur.

2. Dévissez les boulons.

3. Libérez les attaches intérieures à l'aide de l'outil spécial.

Outil	La description	Une fonction	Validité
1823015000	Couteau	Retrait de la retenue	

4. Conservez le couvercle du montant inférieur.

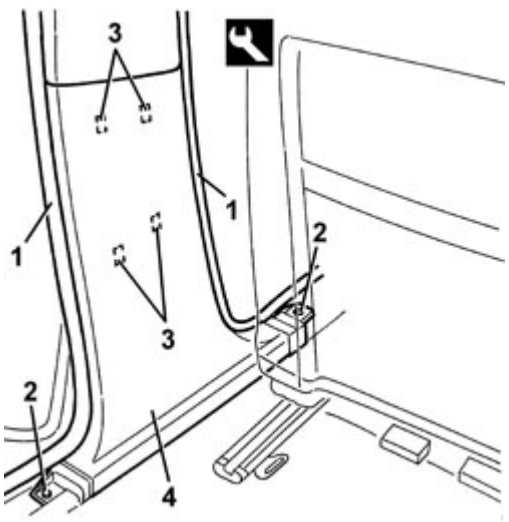

Remontage (Démontage)

- Vérifiez que le cache du montant inférieur n'est pas endommagé.

- Mettez le couvercle en place et fixez les fixations intérieures.

- Serrer les boulons.

- Monter les joints de logement de porte.

- Placer le siège dans la bonne position.

_ op. 7040L44 MARCHEPIED DE PORTE ARRIÈRE (UN), GAUCHE OU DROITE - RR

_ op. 7050A20 COUSSIN DE SIÈGE ARRIÈRE MONOBLOC - RR

_ op. 7040L40 MARCHEPIED DE PORTE AVANT (UN), GAUCHE OU DROITE - RR