939011052 - 5550D16 TROISIÈME FEU DE FREIN - R + R

Démontage (remontage)

1. Déplacer le troisième feu stop (1a) vers l'arrière et relâcher les dispositifs de retenue (1b), puis le soulever en libérant les dispositifs de retenue (1c).

2. Débranchez la connexion électrique.

La description	Composant
FEU ARRIÈRE SUPPLÉMENTAIRE (TROISIÈME FEU DE FREIN)	Voir FEU ARRIÈRE SUPPLÉMENTAIRE F040 ('TROISIÈME FEU DE FREIN')

3. Conservez le troisième feu stop et la moulure.

4. Si nécessaire, dévissez les boulons (4a) et séparez le troisième feu stop (4b) de la moulure (4c).

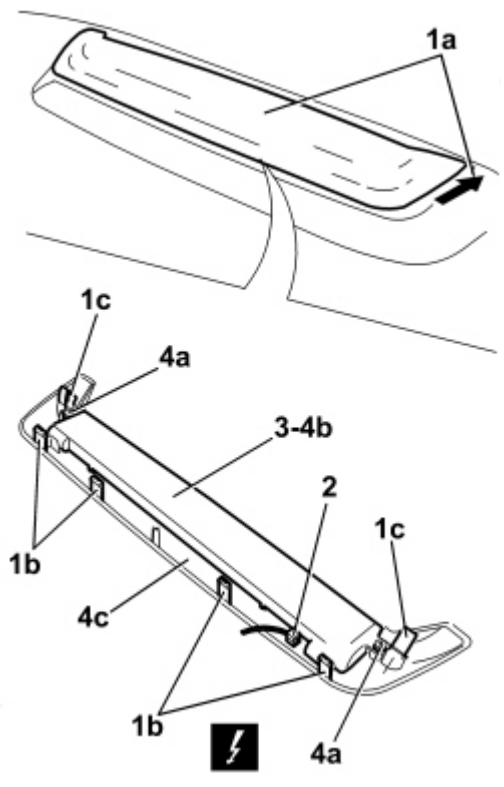

Remontage (retrait)

- Vérifiez que le troisième feu stop n'est pas endommagé.
- Si elle est retirée, placez la lumière sur la moulure et fixez-la à l'aide des boulons.
- Branchez la connexion électrique.
- Mettre en place le troisième feu stop et fixer les fixations.
- Vérifier le fonctionnement du troisième feu stop.