939011324 - 7050A19 DOSSIER DE SIÈGE ARRIÈRE - RR

Démontage (remontage)

Op. 7050A20 COUSSIN DE SIÈGE ARRIÈRE UNE PIÈCE - RR

Pour les côtés gauche et droit.

Op. 7040L44 PLANCHE DE FONCTIONNEMENT DE PORTE ARRIÈRE (UN), GAUCHE OU DROITE - RR

- Ouvrez le couvercle du coffre.

1. Relâchez les boutons de retenue à l'aide de l'outil spécial.

Outil	La description	Fonction	Validité
1823015000	Couteau	Retrait du dispositif de retenue	

2. Déplacez légèrement les deux extrémités latérales de la garniture arrière.

3. Desserrez les écrous supérieurs fixant le dossier du siège arrière.

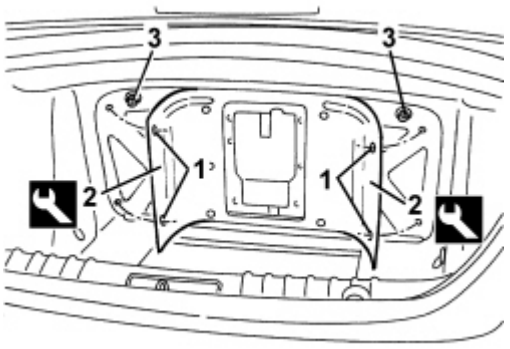

1. En travaillant de l'intérieur du véhicule, dévissez les boulons inférieurs fixant le dossier.

2. Soulevez le dossier (2a) et dégagez les supports (2b) des broches de fixation (2c).

3. Retirez le dossier (2a) en le libérant des ceintures de sécurité (3a).

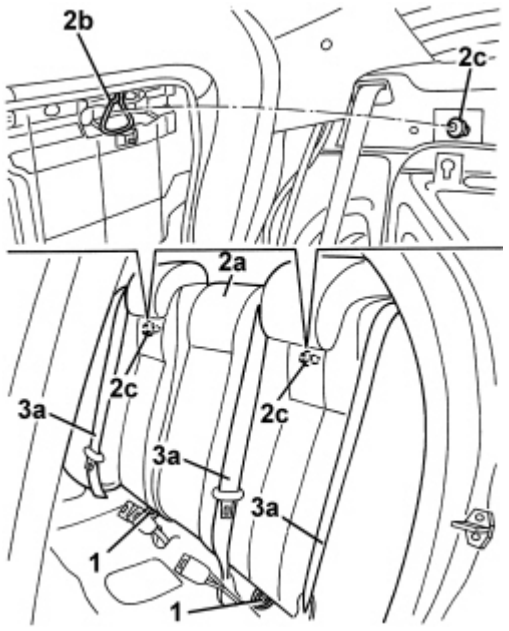

Remontage (retrait)

- Vérifiez que le dossier du siège arrière n'est pas endommagé.

1. Placez le dossier du siège arrière (1a) en position en le passant sous les ceintures de sécurité arrière (1b).

2. Abaissez le dossier en fixant les supports (2a) aux broches de fixation (2b).

3. Serrez les boulons de fixation du dossier inférieur.

Composant	Fixation	dia	Valeur (daNm)	Validité
DOSSIER DE SIÈGE ARRIÈRE	Boulon	M10x20	3,6 ÷ 4,4	

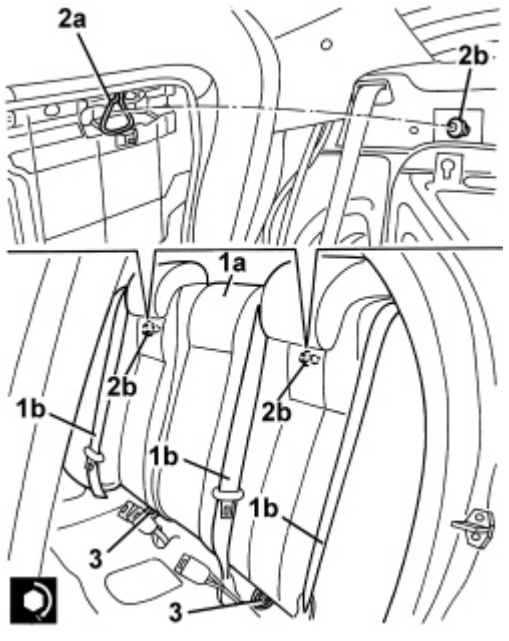

1. Serrez les écrous de fixation du dossier supérieur.

Composant	Fixation	dia	Valeur (daNm)	Validité
DOSSIER DE SIÈGE ARRIÈRE	Écrou	M8	2,2 ÷ 2,6	

2. Mettez en place les deux extrémités latérales (2a) de la garniture arrière du coffre à bagages et fixez les boutons de retenue (2b).

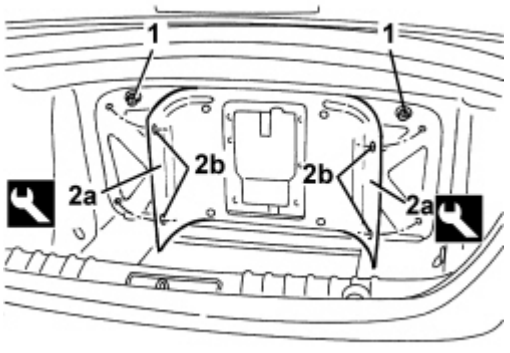

- Fermez le couvercle du coffre.

Op. 7040L44 PLANCHE DE FONCTIONNEMENT DE PORTE ARRIÈRE (UN), GAUCHE OU DROITE - RR

Op. 7050A20 COUSSIN DE SIÈGE ARRIÈRE UNE PIÈCE - RR