939011266 - 7040H42 GARNITURE DE PILIER ARRIÈRE (UN), GAUCHE OU DROITE - RR

Démontage (remontage)

Op. 7050A20 COUSSIN DE SIÈGE ARRIÈRE UNE PIÈCE - RR

Présent sur les côtés gauche et droit

Op. 7040L44 PLANCHE DE FONCTIONNEMENT DE PORTE ARRIÈRE (UN), GAUCHE OU DROITE - RR

Op. 7050A19 DOSSIER DE SIÈGE ARRIÈRE - RR

1. Relâchez le joint du boîtier de porte dans la zone du couvercle du montant arrière.
2. Relâchez le couvercle.
3. Desserrez les écrous.
4. Relâchez les fixations supérieures intérieures de la garniture.
5. Retirez la garniture du montant (5a) en la libérant des fixations de la tablette arrière (5b).

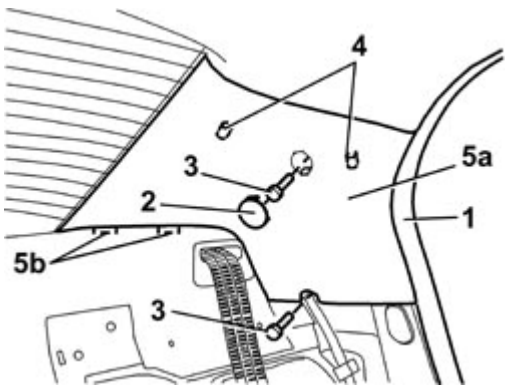

Remontage (retrait)

- Vérifiez que la garniture n'est pas endommagée.
- Mettez la garniture en place et fixez-la aux fixations de la tablette arrière.
- Fixez les fixations supérieures intérieures.
- Serrez les écrous.
- Fixez le couvercle.
- Monter le joint du boîtier de porte.

Op. 7050A19 DOSSIER DE SIÈGE ARRIÈRE - RR

Présent sur les côtés gauche et droit

Op. 7040L44 PLANCHE DE FONCTIONNEMENT DE PORTE ARRIÈRE (UN), GAUCHE OU DROITE - RR

Op. 7050A20 COUSSIN DE SIÈGE ARRIÈRE UNE PIÈCE - RR