939011267 - 7040H80 TABLETTE ARRIÈRE DE COLIS - RR

Démontage (remontage)

_ Op. 5550D16 TROISIEME FEU DE FREIN - R + R

_ Op. 7050A20 COUSSIN DE SIÈGE ARRIÈRE UNE PIÈCE - RR

Présent sur les côtés gauche et droit

_ Op. 7040L44 PLANCHE DE FONCTIONNEMENT DE PORTE ARRIÈRE (UN), GAUCHE OU DROITE - RR

_ Op. 7050A19 DOSSIER DE SIÈGE ARRIÈRE - RR

_ Op. 7040H42 GARNITURE DE PILIER ARRIÈRE (UN), GAUCHE OU DROITE - RR

_ Op. 7025B66 JOINT DE COMPARTIMENT DE BOTTES - R + R

1. En intervenant des deux côtés du véhicule, dévissez l'écrou de fixation de la garniture latérale.

2. Relâchez les boutons de retenue supérieurs à l'aide de l'outil spécial.

Outil	La description	Fonction	Validité
1823015000	Couteau	Retrait du dispositif de retenue	

3. Abaissez légèrement les garnitures latérales (3a) et dévissez les deux boulons latéraux (3b) fixant la tablette arrière.

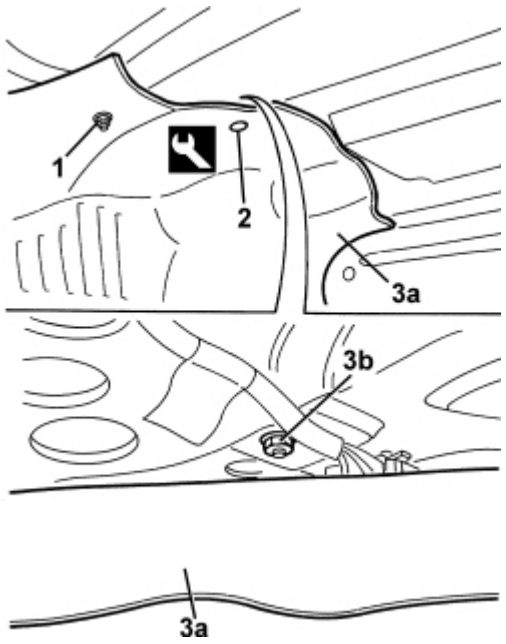

1. Desserrez les boulons avant de fixation de la tablette arrière.

2. Dégagez les ceintures de sécurité (2a) de la tablette arrière (2b) via les ouvertures (2c).

3. Retirez la tablette arrière (3a) en libérant les fixations arrière (3b).

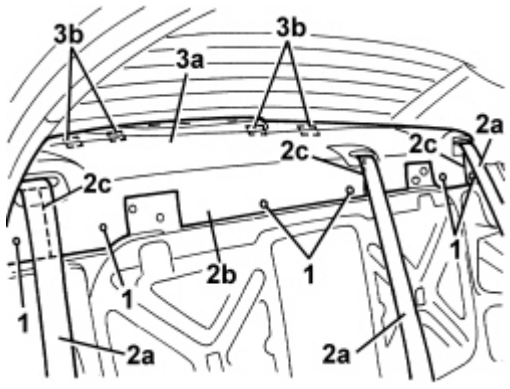

Remontage (retrait)

- Vérifiez que la tablette arrière n'est pas endommagée.

- Mettre en place la tablette arrière et fixer les fixations arrière.

- Attachez les ceintures de sécurité à la tablette arrière via les ouvertures.

- Resserrer les vis avant de fixation de la tablette arrière.

- Serrer les deux boulons latéraux de fixation de la tablette arrière.
- Positionnez les garnitures latérales du coffre à bagages et fixez les boutons de retenue.
- Serrer les écrous de fixation des garnitures latérales.

Op. 7025B66 JOINT DE COMPARTIMENT DE BOTTES - R + R

Op. 7040H42 GARNITURE DE PILIER ARRIÈRE (UN), GAUCHE OU DROITE - RR

Op. 7050A19 DOSSIER DE SIÈGE ARRIÈRE - RR

Présent sur les côtés gauche et droit

Op. 7040L44 PLANCHE DE FONCTIONNEMENT DE PORTE ARRIÈRE (UN), GAUCHE OU DROITE - RR

Op. 7050A20 COUSSIN DE SIÈGE ARRIÈRE UNE PIÈCE - RR

Op. 5550D16 TROISIEME FEU DE FREIN - R + R